Разрез 1-1

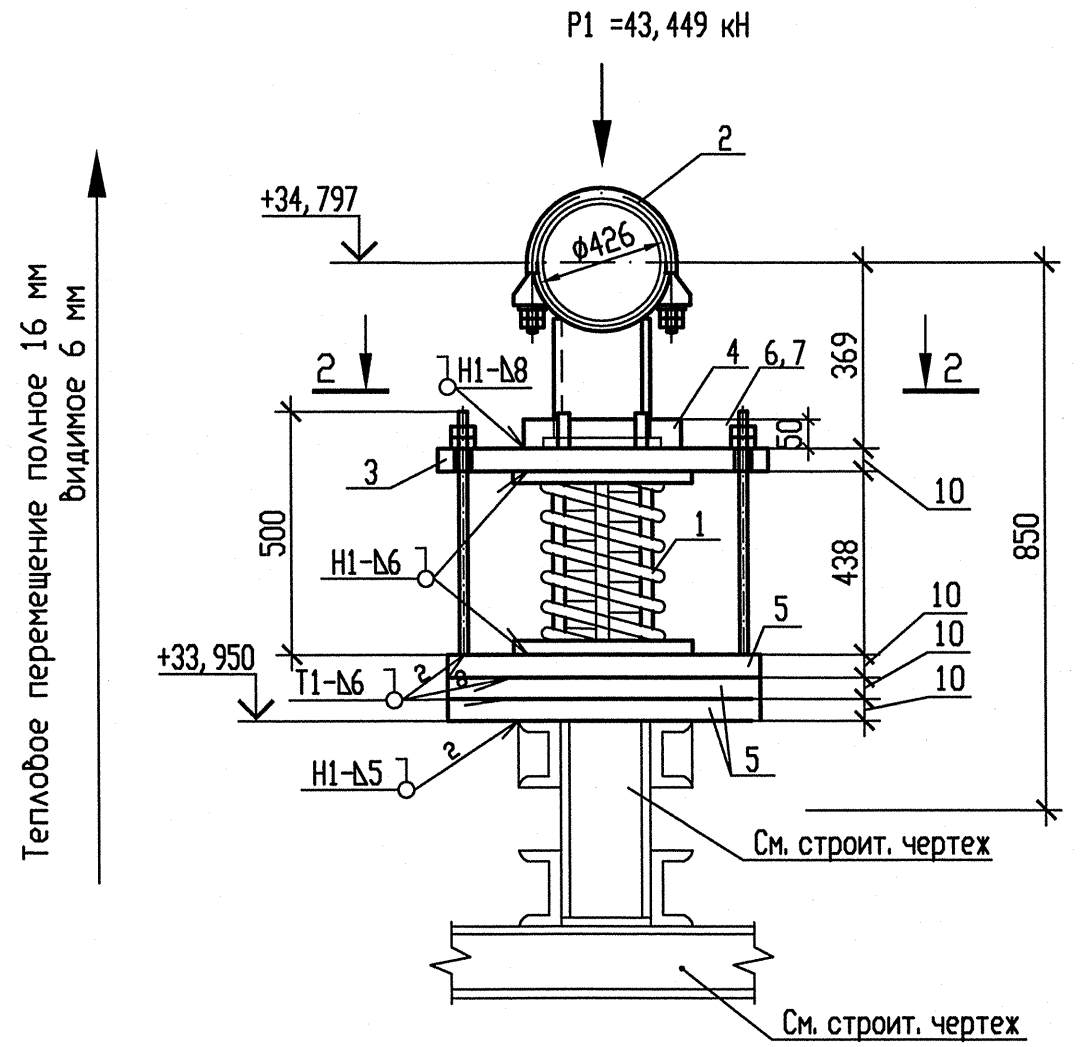

Схема расположения опоры

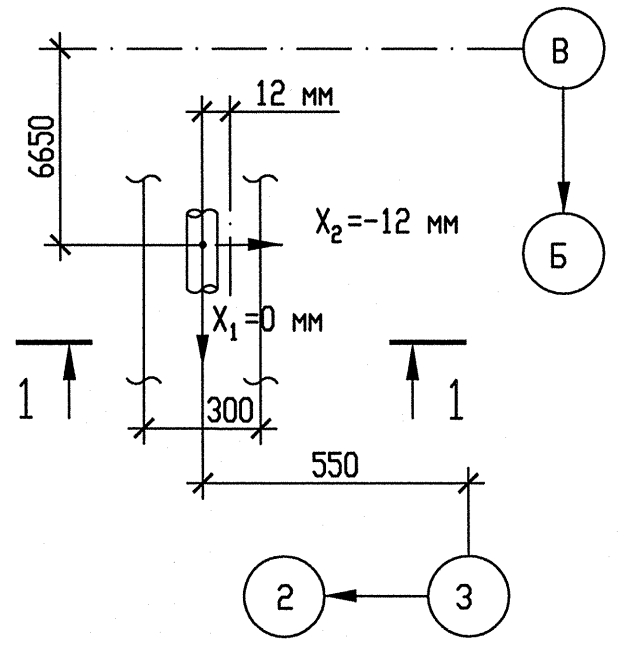

Спецификация деталей

Поз.	Обозначение	Наименование	Кол.	Материал	Масса, кг ед.	Масса, кг общ.	Примечание
1	260СТ108.275.69-80	Блок пружинный	1	Сборный	102,00	102,00	
2	100СТ108.275.30-80	Опора 426У	1	Сборный	31,96	31,96	
3	По наст. чертеху	Лист Б-ПН-10 550х300	1	Ст3пс5-сб ГОСТ 14637-89	12,9525	12,9525	
4	ГОСТ 19903-74	Лист Б-ПН-10 300х50	2	Ст3пс5-сб ГОСТ 14637-89	1,1775	2,355	
5	ГОСТ 19903-74	Лист Б-ПН-10 450х450	3	Ст3пс5-сб ГОСТ 14637-89	15,8963	47,6889	
6	500СТ108.632.08-80	Тяга резьбовая	2	20 ГОСТ 1050-88	1,78	3,56	См. т. т. п. 5
7	ГОСТ 5915-70	Гайка 2М24-6Н.5.35	4	35 ГОСТ 1050-88	0,1229	0,4916	См. т. т. п. 6
8	По наст. чертеху	Лист Б-ПН-10 100х70	4	Ст3пс5-сб ГОСТ 14637-89	0,5495	2,198	
9	ОСТ 34-42-658-84	Труба 325х8 l=179	1	20 ТУ 14-3-190-2004	11,195	11,195	См. т. т. п. 8
10	По наст. чертеху	Лист Б-ПН-10 150х100	8	Ст3пс5-сб ГОСТ 14637-89	1,1775	9,42	См. т. т. п. 8
11	090СТ108.275.69-80	Блок пружинный	4	Ст3пс5-сб ГОСТ 14637-89	-	-	См. т. т. п. 8
12	490СТ108.632.08-80	Тяга резьбовая	2	20 ГОСТ 1050-88	1,42	2,84	См. т. т. п. 8
	ГОСТ 9467-75	Электроды	1	Сборный		-	
					Итого:	226,661	

Разрез 2-2

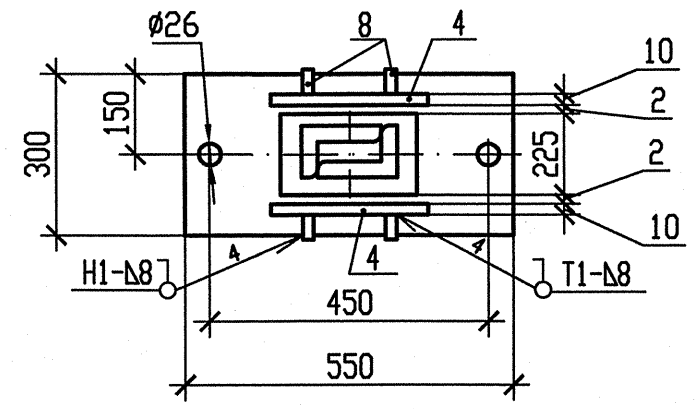

Деталь поз. 3

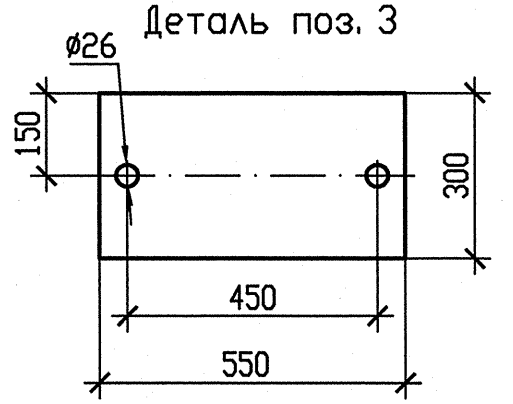

Таблица усилий на направляющую опору

Опора	Холодное состояние			Рабочее состояние			Сейсмические воздействия		
	Усилия, кН			Усилия, кН			Усилия, кН		
	Px_1	Px_2	Px_3	Px_1	Px_2	Px_3	Px_1	Px_2	Px_3
3RN22Y11	1,76	0	0	-6,457	0	0	5,576	0	0

Опора	Характеристика пружины								
	табличные данные			при установке		в раб. состоянии		в хол. состоянии	
	Доп. раб. нагрузка Pmax, кН	Прогиб при Pmax λmax, мм	Высота пружины в св. сост H0, мм	Высота пружины Нмонт, мм	Нагрузка на пружину Рмонт, кН	Высота пружины Hраб, мм	Нагрузка на пружину Pраб, кН	Высота пружины Hхол, мм	Нагрузка на пружину Pхол, кН
3RN22Y10	58,448	140	508	388	49,995	404	43,449	398	45,725

1. Привязку опоры смотри чертеж R3.RN21.3010.012.01.00.001.
2. Сварку производить по ГОСТ 5264-80.
3. Отметка трубопровода подлежит уточнению в соответствии с уклоном трубопровода.
4. P_1 – нагрузка, равная весу трубы с водой и изоляцией.
5. Деталь поз. 6 обрезать на монтаже до размеров, указанных на чертеже, с уточнением по месту.
6. После установки пружины гайки (поз. 7) убрать.
7. Изготовить один комплект.
8. Детали поз. 9, 10, 11, 12 на чертеже не показаны, использовать в резерв. Деталь поз. 11 использовать в чертеже R3.00262.1.0.12 л.63 Опоры пружинной 3RN21Y13.

АРХИВНЫЙ ЭКЗЕМПЛЯР

Изм	N уч.	Лист	N докум	Подп.	Дата
1	-	Зам.	538-12	-	-
Инженер Зк.		Терентьева			09.10
Пров. инж. Зк.		Огнева			09.10
Пров. вед. инж.		Пантюшина			09.10
И. о. нач. гр.		Филатов			10.10
Н. контр.		Краснояров			10.10

Инв. N подл. R3.00262.1.0.12 Лист 77

R3.RN21.3012.012.01.00.026

Ростовская АЭС Блок 3

Главный корпус
Машинное отделение (ДО, ЗЗТУ)
Конденсатопроводы из ПВД-6 в деаэратор

Стадия	Лист	Листов
Р	1	1

Опора пружинная 3RN22Y10
опора направляющая 3RN22Y11

ОАО "НИАЭП" 2012

Инв. N подл. | Подп. и дата | Взам. инв. N

Формат А4х3